VISTA SUPERIORE

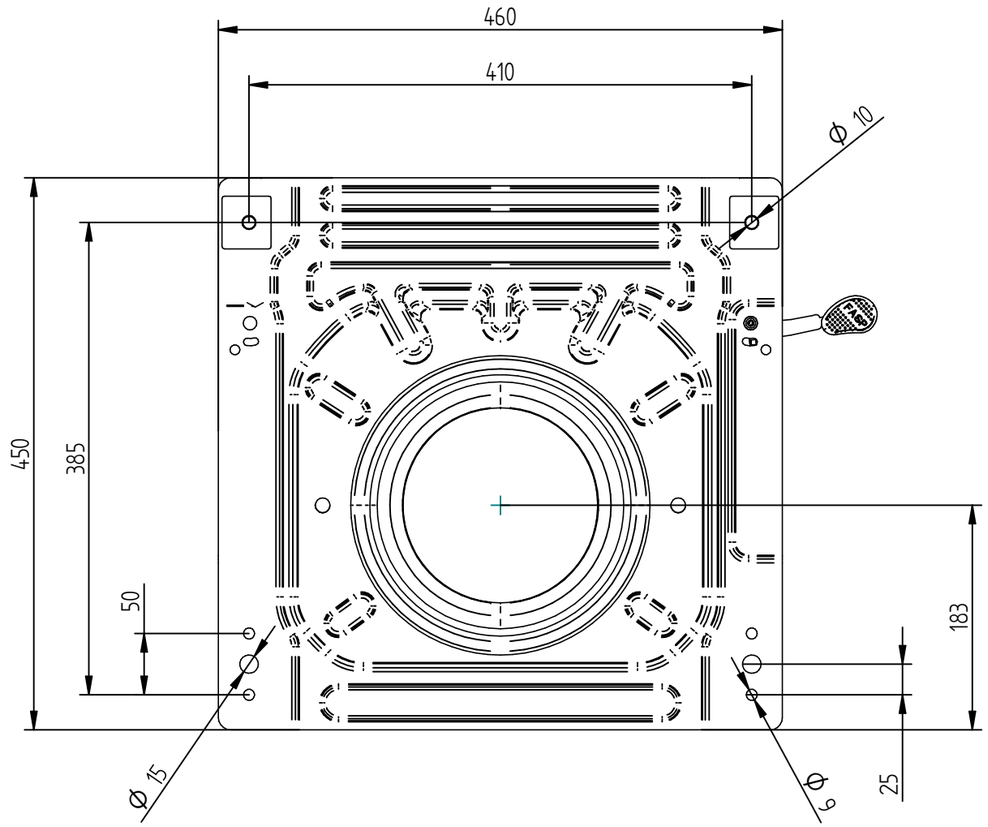

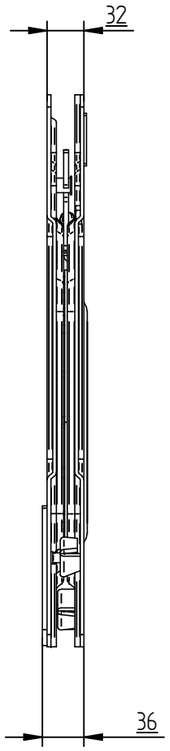

LAMIERA INFERIORE

VISTA INFERIORE

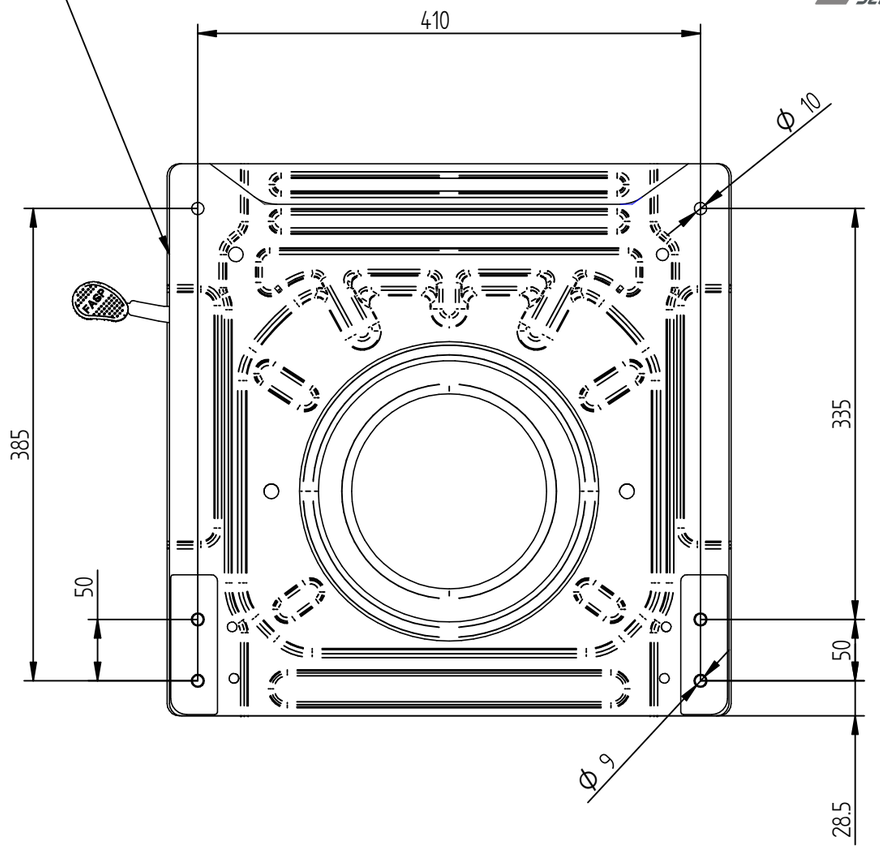

VISTA SUPERIORE

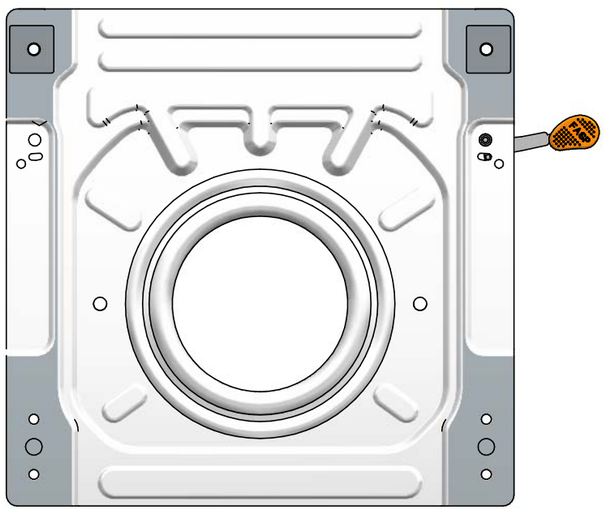

VISTA INFERIORE

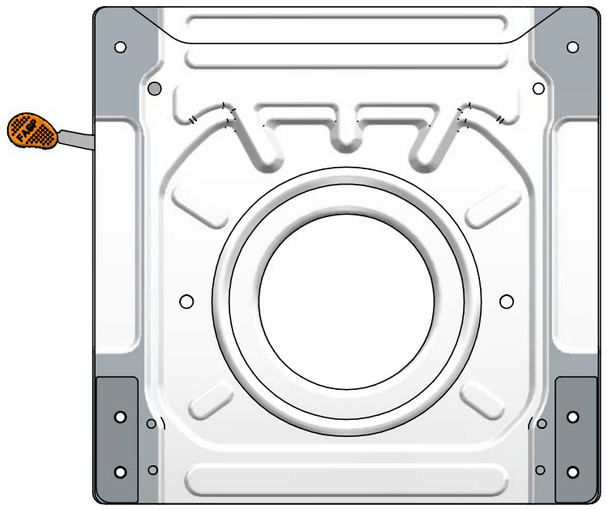

NUMERO PRODOTTO : **1305.7921Sx**

DESCRIZIONE : **Piastra DUCATO X250 - X290 - BOXER - JUMPER.**
(il disegno è SX, IL DX èsimmetricamente opposto)

PESO: **9,4 Kg**
DATE**: 28.12.24**

A 3